OPGELET !!

* De vermelde niveau's zijn maximale niveau's die nergens overschreden mogen worden. Dit wil zeggen de tolerantie naar boven bedraagt 0mm en naar onder max. 10 mm.
* Deze plannen zijn enkel bedoeld als strikt maat- en niveau bepalend. De uitvoering dient volgens de regels der kunst te gebeuren.

Voorbereidende werken tlv de bouwheer

Grondplan metselwerk

De maten van het metselwerk zijn aangegeven.

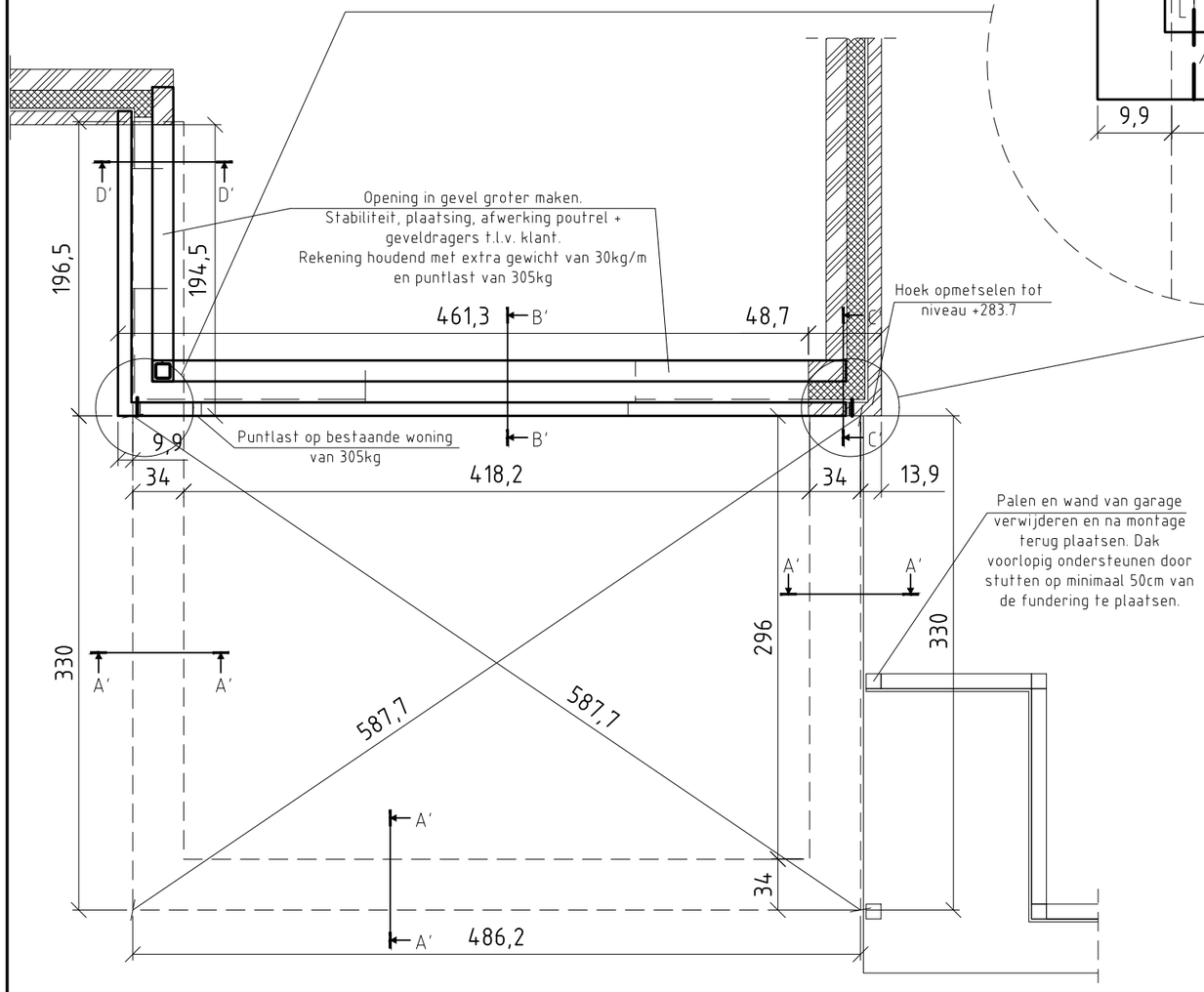

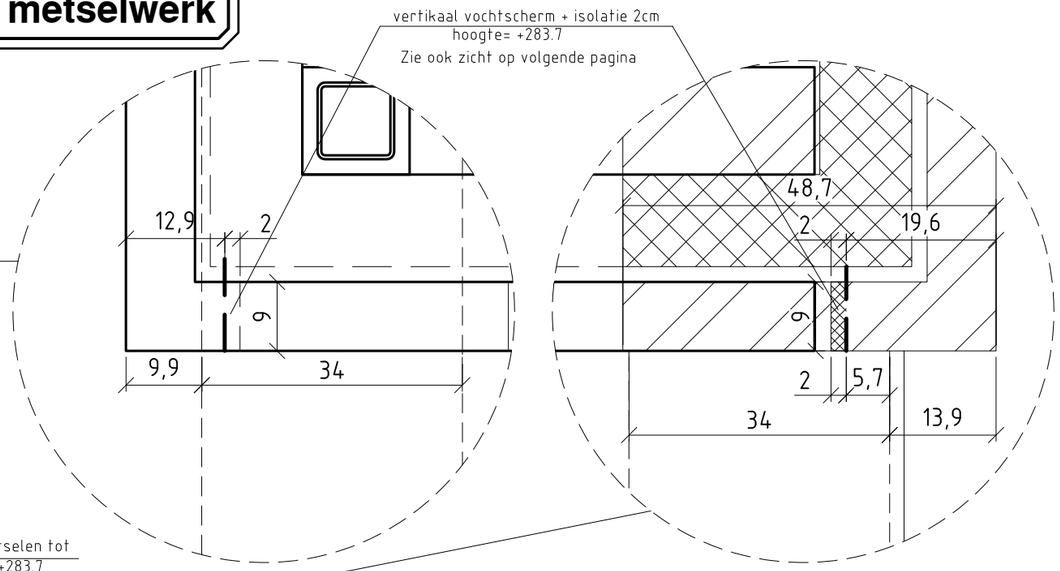

Snede A'-A'

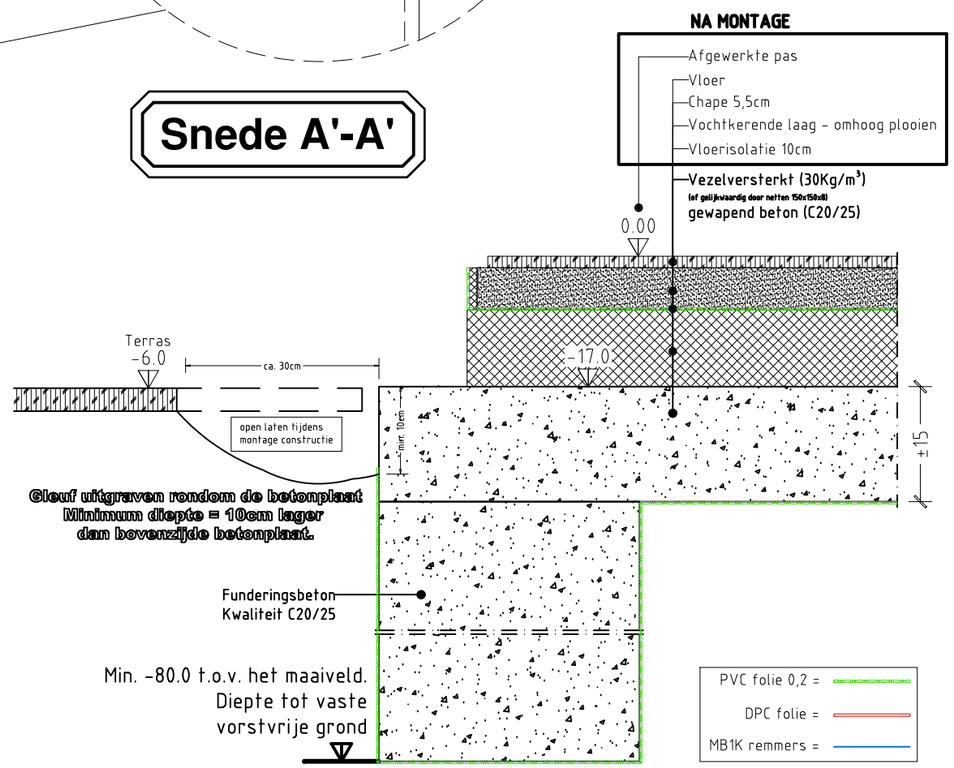

Legende Arcering

	= façadesteen
	= snelbouwsteen
	= isolatiesteen
	= kalkzandsteen
	= beton - betonblok
	= chape
	= isolatie

metselwerk
fundering
vochtscherm

Nr.	Omschrijving	Tek	dat
1.	Start productieplan	VH	20/08/2024
2.	Einde productieplan	VH	26/08/2024
3.	**Aanp1**	XX	-/-/-
4.	**Aanp2**	XX	-/-/-

AANPASSINGEN

Projectleider : **Carl Vande Vyvere**

Schaal : **1:40**

Kleuren van de veranda : Hout : **Grondlaag** Alu : **9005CTX** Code : **AE03054900520**

STAB : **GL**

Afgewerkte pas : **0.0**
Binnenpas : **0.0**
Betonpas : **-17.0**

Montage : **OK**

This information remains our exclusive property, therefore may not be reproduced nor transmitted to a third party without our authorisation.

Naam : **Messely Katleen**
GSM : **+32472932304**
Tel(pr) : **-**
Leveringsadres
: **Parklaan 10**
: **8210 Loppem**

Project nr. : **230536**

Blad : **1** / **3**

OPGELET !!

* De vermelde niveau's zijn maximale niveau's die nergens overschreden mogen worden. Dit wil zeggen de tolerantie naar boven bedraagt 0mm en naar onder max. 10 mm.
* Deze plannen zijn enkel bedoeld als strikt maat- en niveau bepalend. De uitvoering dient volgens de regels der kunst te gebeuren.

Voorbereidende werken tlv de bouwheer

———	metselwerk
— — —	fundering
■ ■ ■	vochtscherm

Legende Arcering

	= façadesteen
	= snelbouwsteen
	= isolatiesteen
	= kalkzandsteen
	= beton - betonblok
	= chape
	= isolatie

De maten van het metselwerk zijn aangegeven.

Snede B'-B'

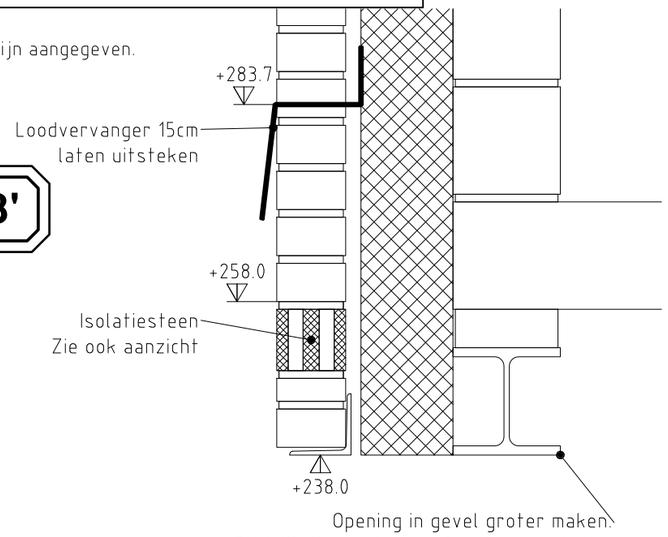

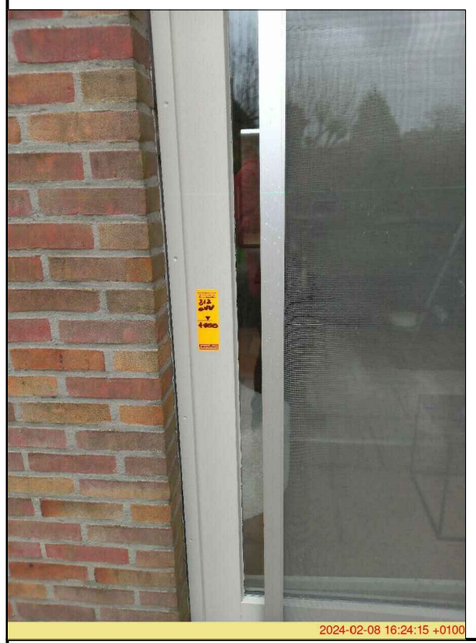

Snede C'-C'

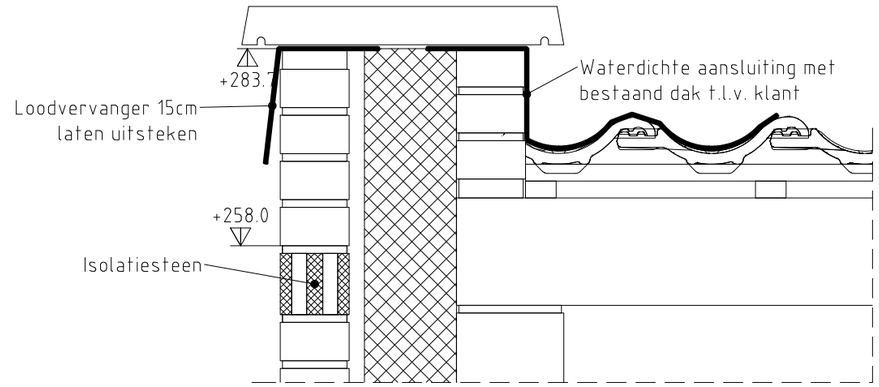

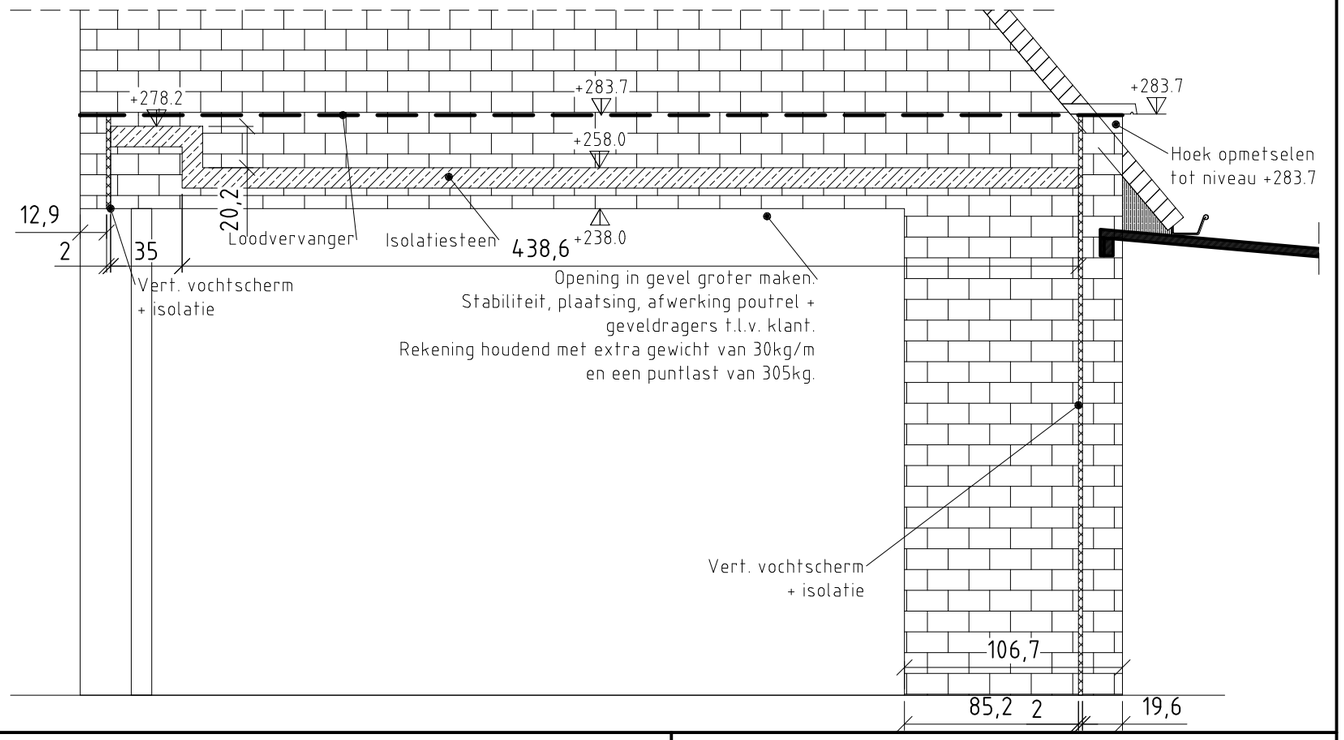

Nr.	Omschrijving	Tek	dat
1.	Start productieplan	VH	20/08/2024
2.	Einde productieplan	VH	26/08/2024
3.	**Aanp1**	XX	-/-/-
4.	**Aanp2**	XX	-/-/-

AANPASSINGEN

Projectleider : **Carl Vande Vyvere**

Schaal : **1:30**

Kleuren van de veranda : Hout : **Grondlaag** Alu : **9005CTX** Code : **AE03054900520**

STAB : **GL**

Afgewerkte pas : **0.0**
Binnenpas : **0.0**
Betonpas : **-17.0**

Montage : **OK**

This information remains our exclusive property, therefore may not be reproduced nor transmitted to a third party without our authorisation.

Naam : **Messely Katleen**
GSM : **+32472932304**
Tel(pr) : **-**
Leveringsadres
: **Parklaan 10**
: **8210 Loppem**

Project nr. : **230536**

Blad : **2** / **3**

OPGELET !!

* De vermelde niveau's zijn maximale niveau's die nergens overschreden mogen worden. Dit wil zeggen de tolerantie naar boven bedraagt 0mm en naar onder max. 10 mm.
* Deze plannen zijn enkel bedoeld als strikt maat- en niveau bepalend. De uitvoering dient volgens de regels der kunst te gebeuren.

Voorbereidende werken tlv de bouwheer

De maten van het metselwerk zijn aangegeven.

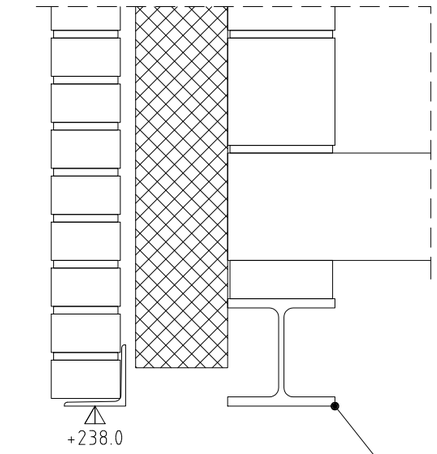

Legende Arcering

	= façadesteen
	= snelbouwsteen
	= isolatiesteen
	= kalkzandsteen
	= beton - betonblok
	= chape
	= isolatie

metselwerk
fundering
vochtscherm

Snede D'-D'

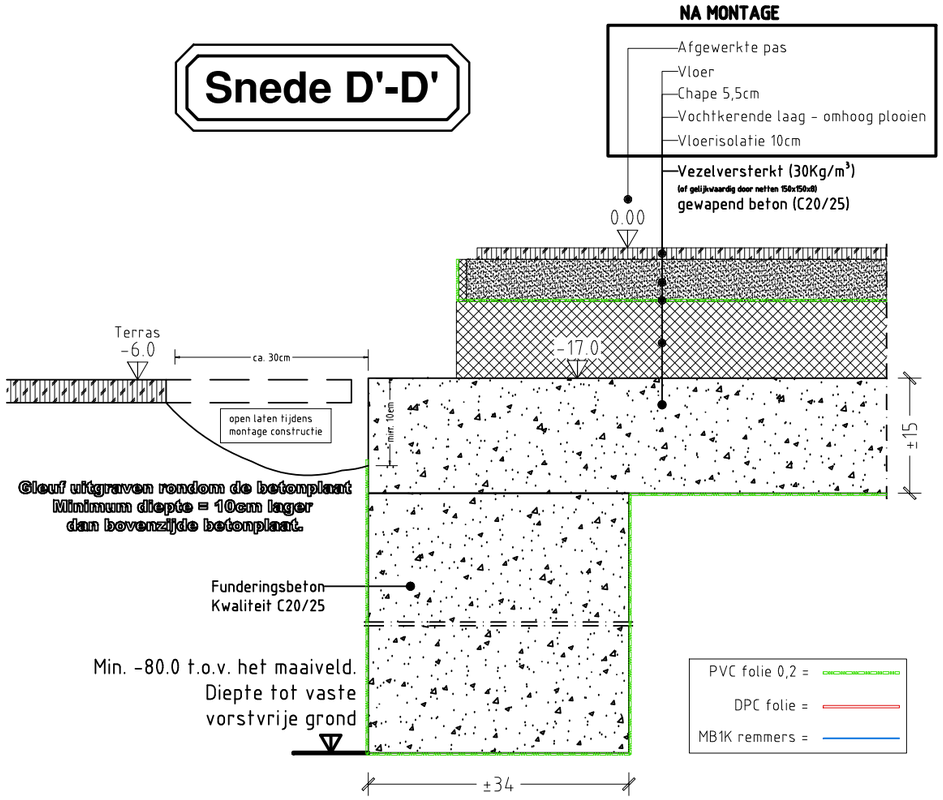

Nr.	Omschrijving	Tek	dat
1.	Start productieplan	VH	20/08/2024
2.	Einde productieplan	VH	26/08/2024
3.	**Aanp1**	XX	-/-/-
4.	**Aanp2**	XX	-/-/-

AANPASSINGEN

Projectleider : **Carl Vande Vyvere**
Schaal : **####**

Kleuren van de veranda : Hout : **Grondlaag**
Alu : **9005CTX** Code : **AE03054900520**

STAB : **GL**

Afgewerkte pas : **0.0**
Binnenpas : **0.0**
Betonpas : **-17.0**

Montage : **OK**

miniflat
ALS JIJ HET KUNT DROMEN - KUNNEN WIJ HET MAKEN
VOUS RÊVEZ - NOUS RÉALISONS

This information remains our exclusive property, therefore may not be reproduced nor transmitted to a third party without our authorisation.

Naam : **Messely Katleen**
GSM : **+32472932304**
Tel(pr) : **-**
Leveringsadres
: **Parklaan 10**
: **8210 Loppem**

Project nr. : **230536**

Blad : **3** / **3**